KARIBAN

K599

# Chemise manches longues en velours homme

• Tissu en velours côtelé pour un look chic et urbain.

• Coupe droite.

• No label : 100% personnalisable à votre marque.



100% coton. Tissu en velours côtelé. Coupe droite. Poche poitrine côté cœur avec coins renforcés. Patte de boutonnage rapportée avec boutons blancs effet nacré sur toutes les couleurs. Poignets ajustables deux boutons à angles arrondies ainsi qu'une patte capucin avec bouton effet nacré. Empiècement doublé haut du dos. Bas de vêtement arrondi avec finition ourlet simple surpiqûre. Vêtement teint après montage, les couleurs peuvent légèrement varier d'une pièce à l'autre. Pas d'étiquette de marque au col, uniquement une puce de taille pour faciliter la personnalisation.

S M L XL XXL 3XL 150 g/m²

Tableau équivalence des tailles par pays en dernière page.

## Certifications

OEKO TEX® STANDARD 100 CQ 1007/8 IFTH www.oeko-tex.com

Washed Brandy | Washed dark navy | Washed Dusky Khaki

## Informations Complémentaires

**Logistique**

1 25

**Pays d'origine**

TN - Tunisie

**Code douanier**

62052000

**Entretien**

40

KARIBAN

K599

# Chemise manches longues en velours homme

## Dimensions (cm)

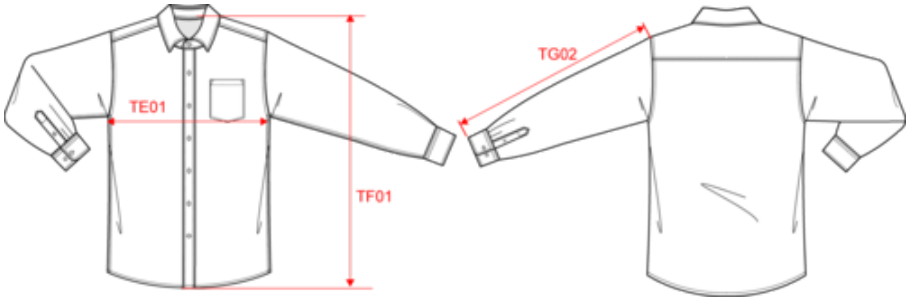


| Mesures en cm | S | M | L | XL | XXL | 3XL |
|---|---|---|---|---|---|---|
| TE01 - 1/2 largeur poitrine à 1.5cm de l'emmanchure | 51.00 | 54.00 | 57.00 | 60.00 | 63.00 | 66.00 |
| TF01 - Hauteur totale de l'HSP | 73.50 | 75.50 | 77.50 | 79.50 | 81.50 | 83.50 |
| TG02 - Longueur manche longue | 63.00 | 64.00 | 65.00 | 66.00 | 67.00 | 68.00 |

KARIBAN

K599

# Chemise manches longues en velours homme

## Informations Couleurs

**Washed Brandy**
RVB : 134,88,52
Pantone C : 7567C
Pantone TCX : 18-0933TCX

**Washed dark navy**
RVB : 39,40,49
Pantone C : 426C
Pantone TCX : 19-4011TCX

**Washed Dusky Khaki**
RVB : 61,61,48
Pantone C : Black 2C
Pantone TCX : 19-0414TCX

**Logistique** 1 25

| Sizes | Width (cm) | Height (cm) | Length (cm) | Net weight (kg) | Gross weight (kg) | Pieces/Box | Pieces/Bundle |
|---|---|---|---|---|---|---|---|
| S | 40.00 | 40.00 | 60.00 | 8.5 | 9 | 25 | 1 |
| M | 40.00 | 40.00 | 60.00 | 9 | 9.5 | 25 | 1 |
| L | 40.00 | 40.00 | 60.00 | 9 | 9.5 | 25 | 1 |
| XL | 40.00 | 40.00 | 60.00 | 9.5 | 10 | 25 | 1 |
| XXL | 40.00 | 40.00 | 60.00 | 9.5 | 10 | 25 | 1 |
| 3XL | 40.00 | 40.00 | 60.00 | 10 | 10.5 | 25 | 1 |